ŠACHTA – VZDUŠNÍK – VÝTLAK V–1

ŘEZ A–A'

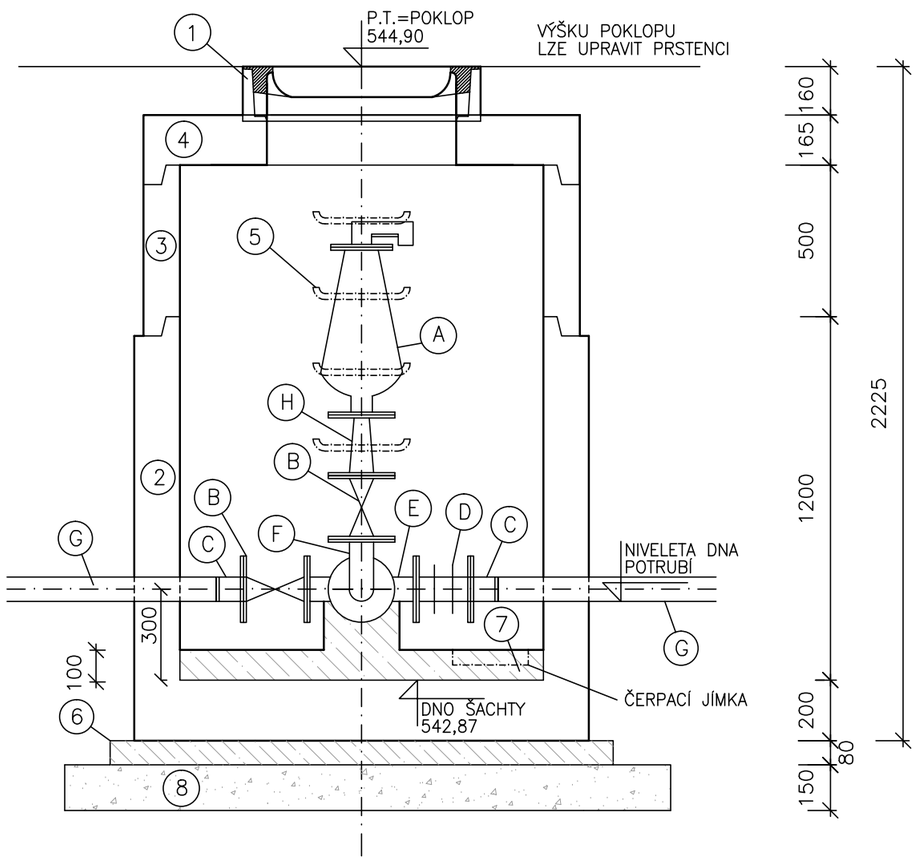

POZNÁMKA :
1) V PŘÍPADĚ NEDOSTATKU MÍSTA LZE UZÁVĚR UMÍSTIT MIMO ŠACHTU (SE ZEMNÍ SOUPRAVOU)
2) PŘECHOD NA PŘÍRUBU MŮŽE BÝT PROVEDEN VNĚ ŠACHTY.

VÝPIS MATERIÁLU:

C.	POPIS	MNOŽSTVÍ
1.	ŠACHTOVÝ POKLOP GU S ODVĚTRÁNÍM S RÁMEM BEGU	1 ks
2.	ŠACHTOVÉ DNO NTBZ–Q.1 120/120	1 ks
3.	ŠACHTOVÁ SKRUŽ TBS–Q.1 120/100, 120/50, 120/25	DLE HL.
4.	DESKA ZÁKRYTOVÁ TZK–Q.1 120–63/17	1 ks
5.	STUPADLO (OCEL S PE POVLAKEM)	DLE HL.
6.	PODKLADNÍ BETON C12/15	0,2 m^3
7.	VYTVAROVÁNÍ DNA BETONEM C16/20	0,1 m^3
8.	ZHUTNĚNÝ ŠTĚRKOPÍSKOVÝ PODSYP	0,6 m^3

PŮDORYS

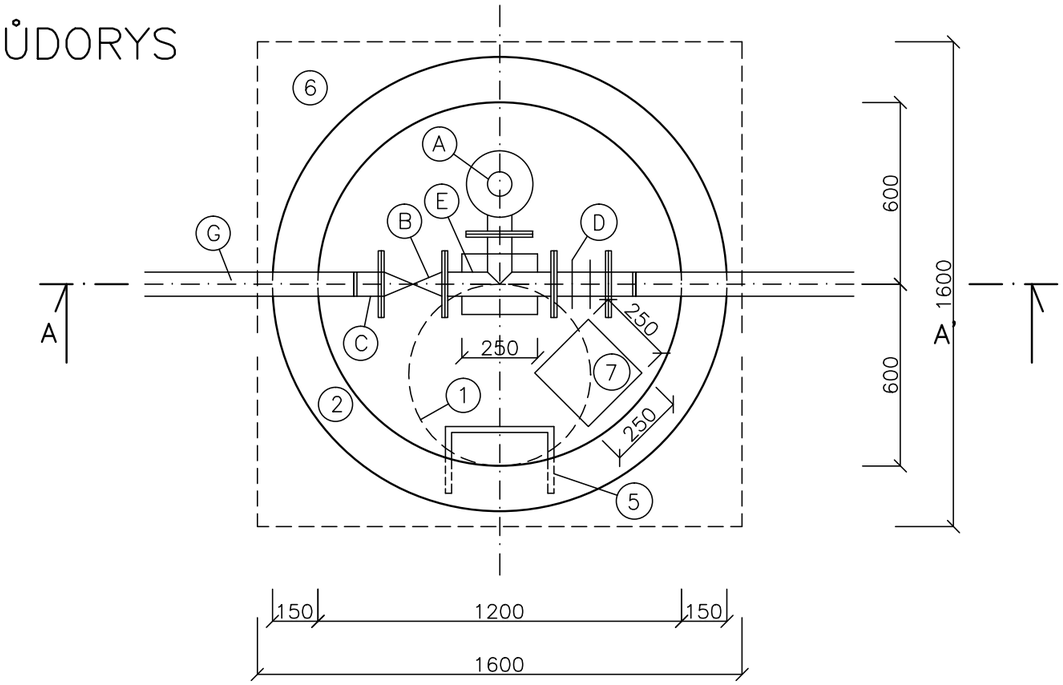

VÝPIS TRUB, TVAROVEK A ARMATUR:

C.	POPIS	MNOŽSTVÍ
A.	ODVZDUŠŇOVACÍ A ZAVZDUŠŇOVACÍ VENTIL DN 50	1 ks
B.	ŠOUPÁTKO PRO ODPADNÍ VODY S RUČNÍM KOLEM DN 80	2 ks
C.	PŘECHOD NA PŘÍRUBU	2 ks
D.	MONTÁŽNÍ VLOŽKA DN 80	1 ks
E.	ODBOČKA PŘÍRUBOVÁ LT T 80/80	1 ks
F.	KOLENO 90° DN 80 LT	1 ks
G.	POTRUBÍ HD–PE 90x5,4mm	
H.	REDUKCE LT 80/50	1 ks

VYPRACOVAL	ZODP. PROJEKTANT	VED. PROJEKTANT
Ing. Coufalová	Ing. Coufalová	Ing. Hráček

vodohospodářský atelier
s.r.o., Růženec 54, 644 00 Brno

KRAJ	VYSOČINA	OBEC	OŘECHOV	ARCH.ČÍSLO	23/20
INVESTOR	OBEC OŘECHOV			DATUM	11/20
STAVBA AKCE	KANALIZACE A ČOV OŘECHOV A MÍSTNÍ ČÁST RONOV			STUPEŇ	DSPS
				FORMÁT	2xA4
				MĚŘÍTKO	1:20
OBJEKT	SO 1.2,1.3,1.4,1.5 ČERPACÍ STANICE S VÝTLAKY			PŘÍLOHA Č.	PARÉ Č.
OBSAH	ŠACHTA – VZDUŠNÍK			D.1.2.11.	